

Sophisticated Simplicity

2024

GRUPO | GROUP | GROUPE

Mola Solta | 2Unique

Rua do Alviela Lote 3 - São Pedro
2380-184 Alcanena, Portugal

As nossas marcas . Our brands . Nos marques

2-Sleep® Beds and mattress

LITERIE DE LUXE®

EVEN® spiritual dreams

AZIMOD®

www.mola-solta.pt | info@mola-solta.pt
+351 965 300 750 | +351 249 897 020
(chamada para a rede móvel nacional | chamada para a rede fixa nacional)

www.2uniqueview.com | info@2uniqueview.com
+351 962 901 982 | +351 249 010 517
(chamada para a rede móvel nacional | chamada para a rede fixa nacional)

COLECÇÃO CAMAS

BEDS | LITS





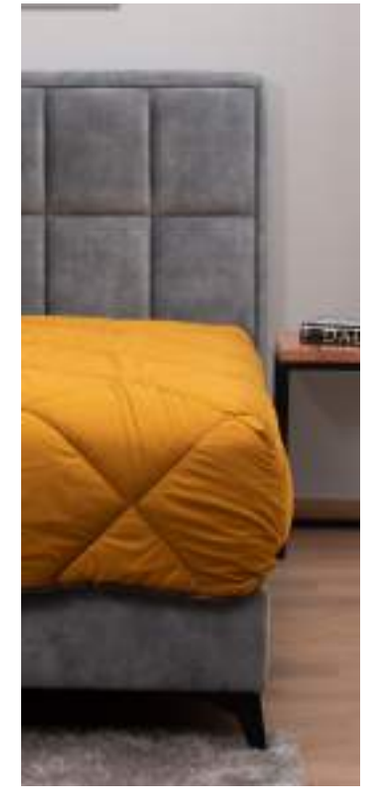









PT Cabeceira - estrutura em madeira de pinho + MDF
Sommier - Estrutura em madeira de pinho com réguas de madeira no tampo (para uma óptima ventilação do colchão)

EN Headboard - pine wood structure + MDF
Sommier - Pine wood frame with wooden slats on the top (for optimum mattress ventilation)

FR Tête de lit - structure en bois de pin + MDF
Sommier - Cadre en bois de pin avec lattes en bois sur le dessus (pour une ventilation optimale du matelas)
ventilation du matelas)

AURORA

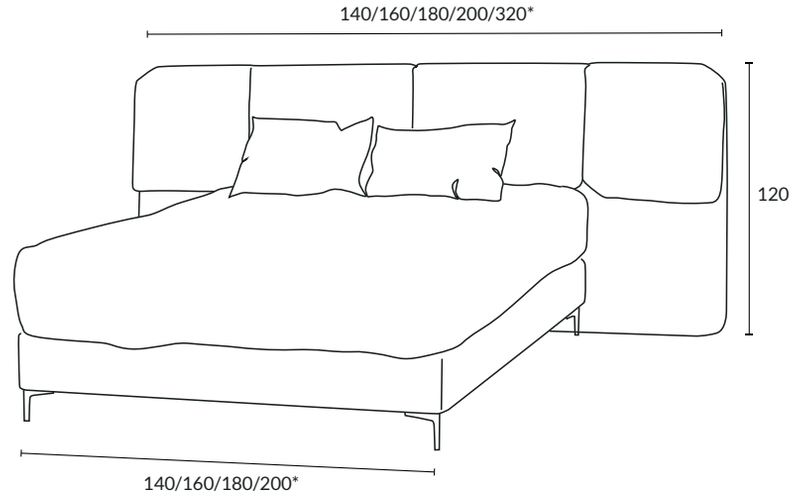



*outras medidas sob consulta
other measures on request
autres mesures sur demande







GIORGIA

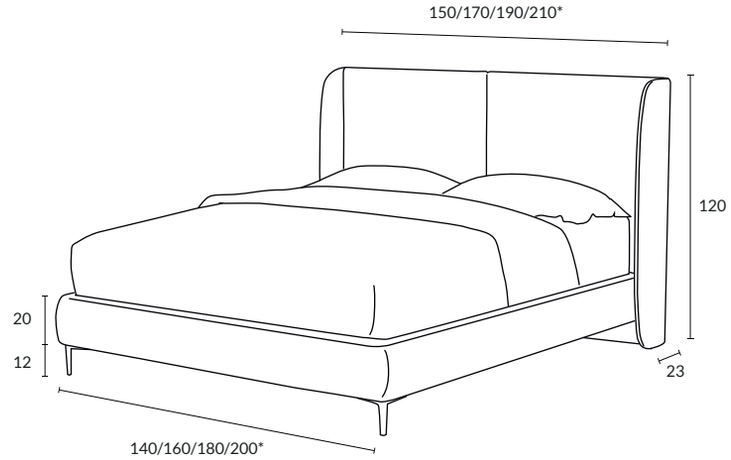



NOTA: SOMMIER DIVIDIDO COM CAPA FIXA POR VELCRO (facilita o transporte e a entrega)
NOTE: SPLIT SOMMIER WITH VELCRO-FASTENED COVER (facilitates transportation and delivery)
NOTE : SOMMIER DIVISÉ AVEC COUVERTURE FIXE VELCRO (facilite le transport et la livraison)

PT Cabeceira - estrutura em madeira de pinho + MDF
Sommier - Estrutura em madeira de pinho com réguas de madeira no tampo (para uma óptima ventilação do colchão)

EN Headboard - pine wood structure + MDF
Sommier - Pine wood frame with wooden slats on the top (for optimum mattress ventilation)

FR Tête de lit - structure en bois de pin + MDF
Sommier - Cadre en bois de pin avec lattes en bois sur le dessus (pour une ventilation optimale du matelas)
ventilation du matelas)

*outras medidas sob consulta
other measures on request
autres mesures sur demande

GIORGIA





BOTERO

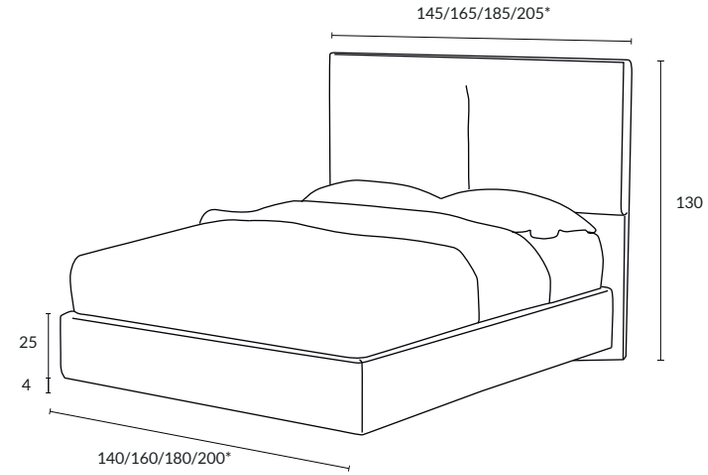



PT Cabeceira - estrutura em madeira de pinho + MDF
Sommier - Estrutura em madeira de pinho com réguas de madeira no tampo (para uma óptima ventilação do colchão)

EN Headboard - pine wood structure + MDF
Sommier - Pine wood frame with wooden slats on the top (for optimum mattress ventilation)

FR Tête de lit - structure en bois de pin + MDF
Sommier - Cadre en bois de pin avec lattes en bois sur le dessus (pour une ventilation optimale du matelas)
ventilation du matelas)

*outras medidas sob consulta
other measures on request
autres mesures sur demande

BOTERO

BOTERO



MONACO



Cabeceira Ref.: MÓNACO



sommier Ref.: PINO 20 + Kit pés | feet | pieds

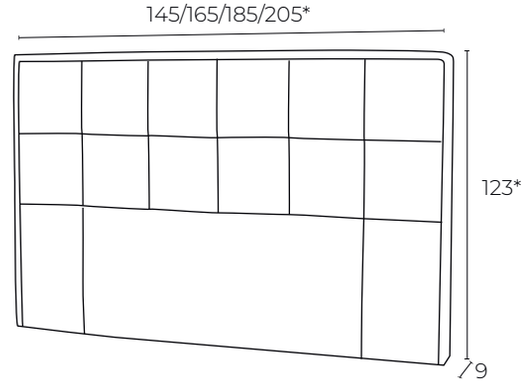

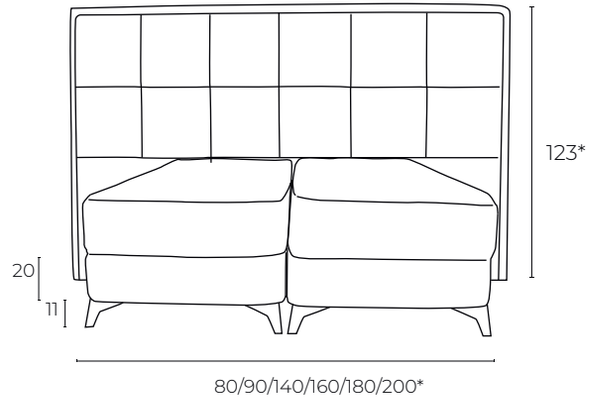

PT Cabeceira - estrutura em madeira de pinho + MDF
Sommier - Estrutura em madeira de pinho com réguas de madeira no tampo (para uma óptima ventilação do colchão)
Pés de plástico preto (outras cores sob consulta)

EN Headboard - pine wood structure + MDF wit
Sommier - Pine wood frame with wooden slats on the top (for optimum mattress ventilation)
Black plastic feet (other colors on request)

FR Tête de lit - structure en bois de pin + MDF
Sommier - Cadre en bois de pin avec lattes en bois sur le dessus (pour une ventilation optimale du matelas)
ventilation du matelas)
Pieds en plastique noir (autres couleurs sur demande)

*outras medidas sob consulta
other measures on request
autres mesures sur demande



MONACO

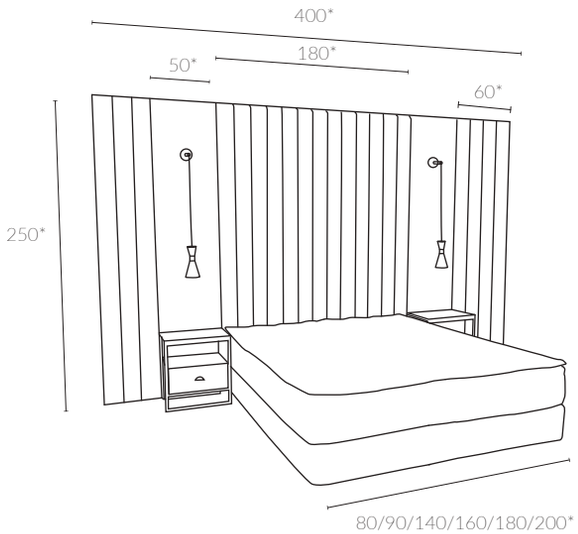

HOTEL



META

(cantos redondos
rounded corners
bords arrondis)

*outras medidas, desenhos e cores sob consulta
**other dimensions, designs and colours on request*
**autres tailles, dessins et couleurs sur demande*





HOTEL

E L I A



Cabeceira Ref.: ELIA



sommier Ref.: ELIA + Kit pés | feet | pieds

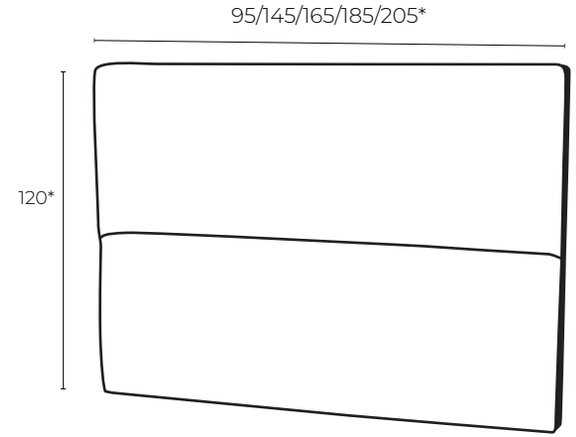

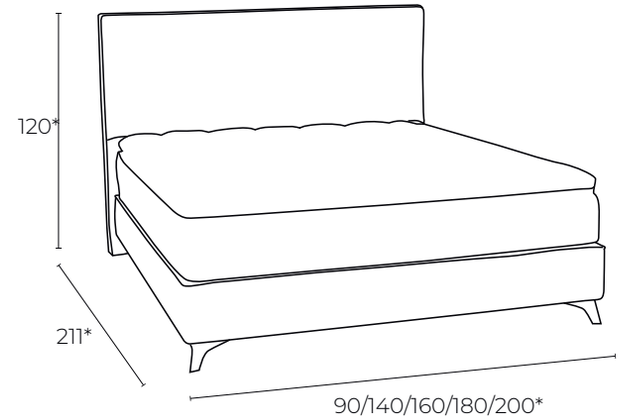

PT Cabeceira - estrutura em madeira de pinho + MDF
Sommier - Estrutura em madeira de pinho com réguas de madeira no tampo (para uma óptima ventilação do colchão)
Pés de plástico preto (outras cores sob consulta)

EN Headboard - pine wood structure + MDF
Sommier - Pine wood frame with wooden slats on the top (for optimum mattress ventilation)
Black plastic feet (other colors on request)

FR Tête de lit - structure en bois de pin + MDF
Sommier - Cadre en bois de pin avec lattes en bois sur le dessus (pour une ventilation optimale du matelas)
Pieds en plastique noir (autres couleurs sur demande)

*outras medidas sob consulta
other measures on request
autres mesures sur demande


NOTE TO SELF:
relax

SPACE



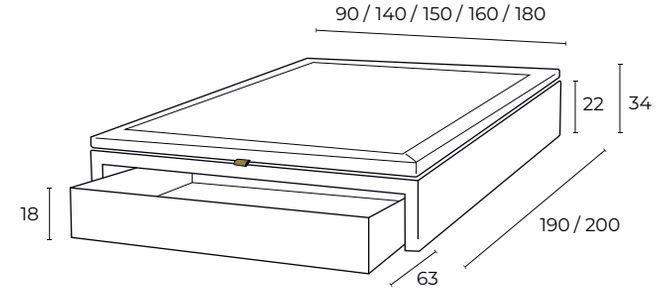



Video

PT
Estrutura de metal
Tampa elevatória com réguas de madeira (fundo em melamina e tampo em TNT preto)
Gaveta frontal com rodas ao chão

EN
Metal structure
Lift cover with wooden bed slats (melamine bed bottom and 3D black fabric top)
Front drawer with wheels on the floor

FR
Structure métallique
Couvercle relevable avec lattes de bois (fond en mélamine et dessus en non tissu couleur noir)
Tiroir avant avec roulettes au sol

*outras medidas sob consulta
other measures on request
autres mesures sur demande


GOMOS H
SPACE



STORAGE

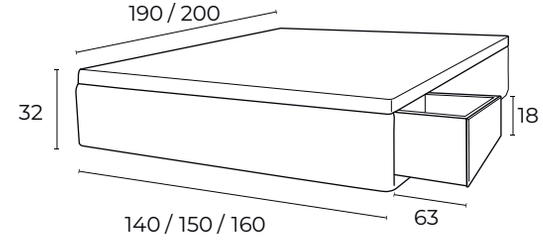



Video

PT
Estrutura de metal, dividida em dois módulos
Versão standard com duas gavetas (em opção 4 gavetas)
Gavetas laterais com rodas ao chão

EN
Metal structure, divided into two modules
Two drawers standard version (4 drawers optional)
Side drawers with wheels on the floor

FR
Structure métallique, divisée en deux modules
Version standard avec deux tiroirs (4 tiroirs en option)
Tiroirs latéraux avec roulettes au sol

*outras medidas sob consulta
other measures on request
autres mesures sur demande


NOTE TO SELF:
relax
LISA
SANA
CUBE
STORAGE

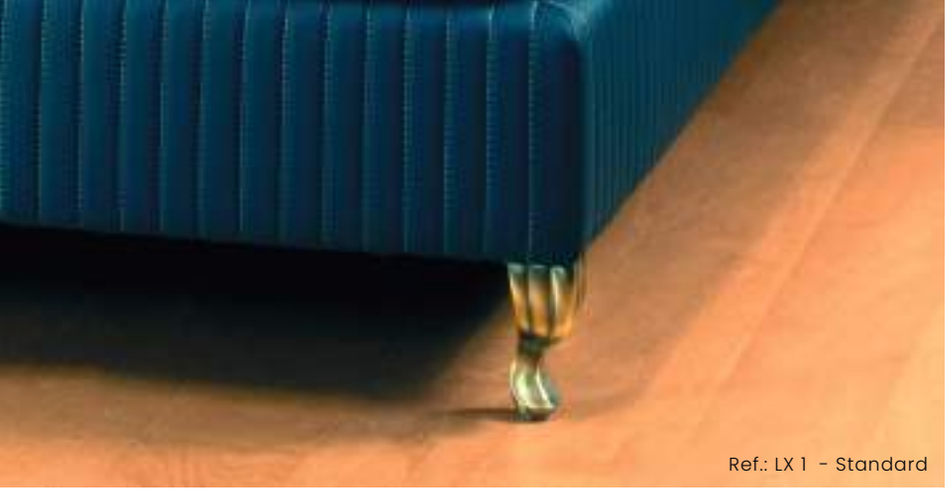

Ref.: LX 1 - Standard

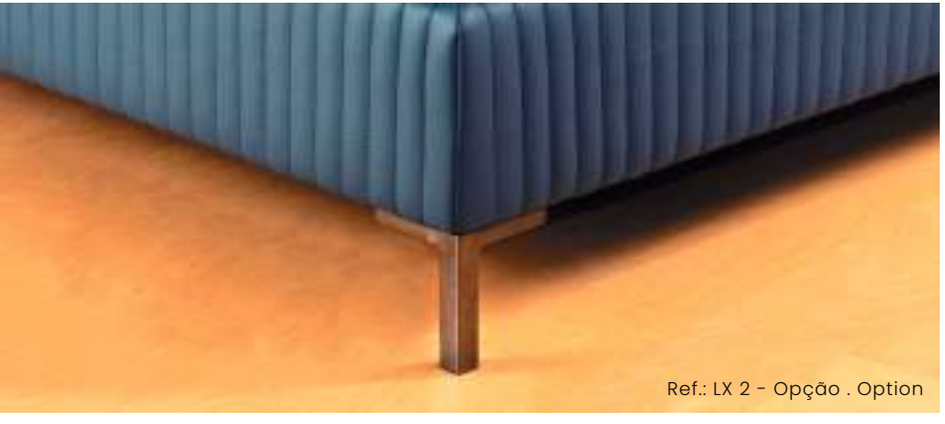

Ref.: LX 2 - Opção . Option





Video

LUXURY

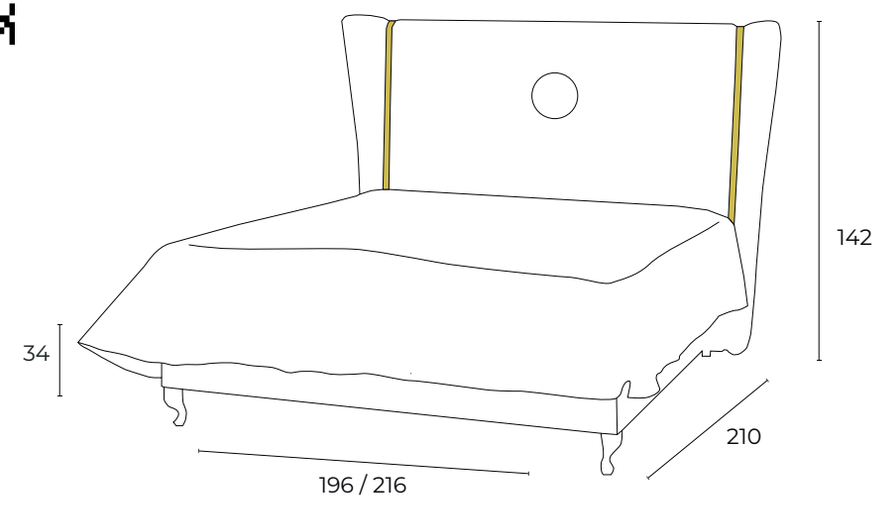

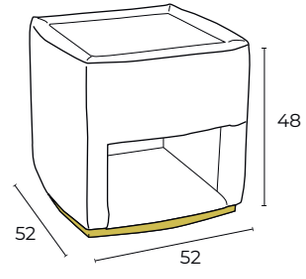

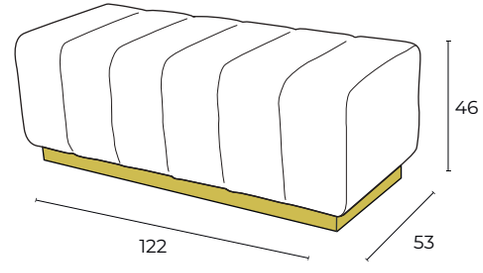

PT
Sommier - estrutura em madeira de pinho com réguas de madeira no tampo (para uma óptima ventilação do colchão
Cabeceira - estrutura em madeira de pinho + MDF com sistema de encaixe rápido ao sommier (incluído)
Pés - metal cromado dourado ou preto com 12cm de altura
(Nota: mesa de cabeceira e banqueta são opcionais)

EN
Bed base- Pine wood bed slats structure (for an optimal matress ventilation)
Headboard - Pine wood + MDF structure with metal fastening system to the bed base (included)
Metal chrome golden or black feet with 12cm height (more available colors)
(Note: opticional bedside table and stool)

FR
Sommier - structure en bois de pin avec des lattes de bois sur le dessus (pour une ventilation optimale du matelas)
Tête de lit - structure en bois de pin + MDF avec système de fixation rapide au sommier (inclus)
Pieds - métal chromé doré ou noir: hauteur 12cm

*outras medidas sob consulta
other measures on request
autres mesures sur demande


LUXURY
LUXURY

38

Tecido - Fabric - Tissu
Fibra- Fiber - Fibre
Visco elástico - Memory foam - Mousse memoire
Espuma - Foam - Mousse
TNT - Nonwoven - Tissu non tissu
Espuma - Foam - Mousse
Mola ensacada - Pocket spring - Ressorts ensachés
TNT - Nonwoven - Tissu non tissu
Fibra - Fiber - Fibre
Tecido - Fabric - Tissu

KINGPUR



1400 un

mola ensacada
pocket spring
ressorts ensachés

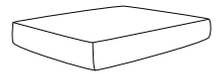

200 x 160



Banqueta
Bench
Tabouret de chambre



Mesa cabeceira
Bedside table
Table de chevet



LUXURY





Cores . Colors . Couleurs

Ref.: Bleu clair . Azul - claro

Ref.: Taupe

Ref.: Rose - clair . Rosa - claro

Ref.: Blanc . Branco

Robe + chinelos de banho | Bathrobe + slippers | Peignoir + Chausson de toilette



Ref.: Chinelo de banho | Bath slippers | Chausson de toilette



Ref.: Robe | Bathrobe | Peignoir



Ref.: Pantufa | Slippers | Pantoufle



Cores . Colors . Couleurs

Ref.: Mogno . Mahogany . Acajou

Ref.: Rosa velho . Old pink . Vieux rose

Ref.: Bolchoi

Ref.: Mostarda . Mustard . Moutarde

LUXURY

Ref.: Logo



Ref.: Howlite



Ref.: Jade



Ref.: Crystal



Howlite Turquoise



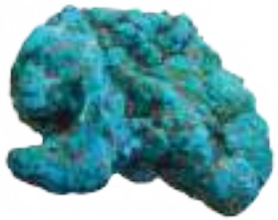

Zing Jiang Jade





Bohemian Crystal





LUXURY BOHEMIAN CRYSTAL

LUXURY

A cabeceira Luxury apresenta o logotipo bordado,
podendo também ser adornada com pedras esotéricas ou cristal boémio.

The Luxury headboard has the embroidered logo, and can also be adorned with esoteric stones or bohemian crystal.

La tête de lit Luxury a le logo brodé, et peut également être ornée de pierres ésotériques ou de cristal de bohème.



Ref.: Crystal

Howlite Turquoise

PT

A Howlite Turquoise é uma pedra natural e a sua forma mais comum são formas irregulares.
Os cristais são raros e apenas encontrados em algumas regiões do mundo.
A sua energia calmante, ajuda a tranquilizar a mente e é por isso benéfica nas insónias, ajudando a atingir um sono profundo e repousante.
(cada pedra é unica e pode variar no padrão e cor)

EN

Howlite Turquoise is a natural stone and the most common form of howlite is irregular nodules.
Crystals of howlite are rare, having been found in only a couple localities worldwide.
It's calming influence helps to slow an over active mind and because of this can be beneficial for insomnia suffers, helping to achieve a deep and restful sleep.
(each stone is unique and could vary in pattern and color)

FR

Howlite Turquoise est une pierre naturelle et la forme plus courante est ses formes irrégulières.
Les cristaux sont rares et ne se trouvent que dans certaines régions du monde.
Son énergie apaisante, aide à calmer l'esprit et est donc bénéfique dans l'insomnie, aidant à atteindre un sommeil profond et réparateur.
(chaque pierre est unique et peut varier en motif et en couleur)

Zing Jiang Jade

PT

Zing Jiang Jade é uma pedra majestosa e natural, que tem a capacidade de invocar a riqueza e o dinheiro.
Ajuda a libertar as energias negativas e a trazer calma à mente.
Tem também o poder de protecção contra o infortúnio.
(cada pedra é unica e pode variar no padrão e cor)

EN

Zing Jiang Jade is majestic and natural stone that has the ability to bring you money and wealth.
It helps to release negative thoughts and and brings calm to the mind.
It as also the power to protect you from misfortune.
(each stone is unique and could vary in pattern and color)

FR

Zing Jiang Jade est une pierre majestueuse et naturelle, qui a la capacité d'invoquer la richesse et l'argent.
Il aide à libérer les énergies négatives et à calmer l'esprit.
Il a également le pouvoir de protéger contre le malheur.
(chaque pierre est unique et peut varier en motif et en couleur)

Bohemian Crystal

PT

A fabricação do cristal cortado à mão da Boémia é uma das indústrias mais importantes, com a mais antiga tradição localizado na República Checa.
O vidro e o cristal são produzidos na Boémia há mais de 800 anos.
A destreza dos artesãos do vidro é combinada com habilidade artística na manipulação do material, de modo a aproveitar ao máximo a alta refração da luz, que a frágil beleza dos produtos cortados em cristal possuem.
Hoje é conhecido mundialmente por ser Hi-Pure Crystal e considerado o mehor do mundo.
(cada cristal é único e pode variar no padrão e cor)

EN

The manufacture of bohemia hand-cut crystal, is one of the oldest traditions in the Czech Republic. Glass and crystal has been made in Bohemia for more than 800 years.
The skill of the glassmakers is combined with artistic craftsmanship in manipulating this material to make the most of the high refraction of light that the brittle beauty of products cut from crystal possess.
Today, is known worldwide for its unique Hi-Pure Crystal and considered as the best in the world.
(each crystal is unique and could vary in pattern and color)

FR

La fabrication du cristal de Bohême taillé à la main est une des industries les plus importantes, avec la plus ancienne des traditions, en République tchèque. Le verre et le cristal sont fabriqués en Bohême depuis plus de 800 ans.
L'habileté des artisans est combinée avec le savoir-faire artistique dans la manipulation de ce matériau pour tirer le meilleur parti de la haute réfraction de la lumière que possède la beauté fragile des produits taillés dans le cristal
Aujourd'hui, il est connu dans le monde entier pour son cristal unique Hi-Pure et considéré comme le meilleur au monde.

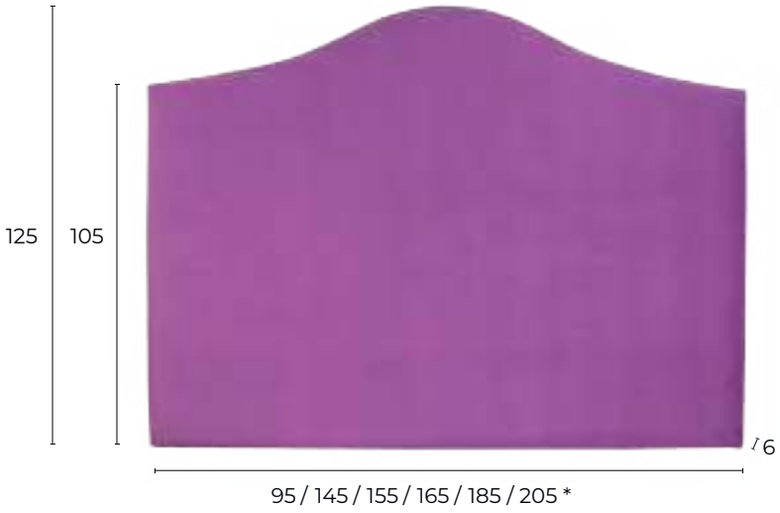

PT Cabeceira - Estrutura em aglomerado
Sistema de fixação à parede por encaixe metálico (incluído)
Deslizadores plásticos para protecção ao chão

EN Headboard - Chipboard structure
Metal fastening system to the wall (included)
Plastic sliders to protect the floor

FR Tete de lit - Structure: panneau de particules
Système de fixation au mur par des ferrures/raccords/goujons métalliques (inclus)
Glissières en plastique pour la protection du sol



EVEN®
spiritual dreams

Video - PT

Video - EN

Video - FR



Colchão EVEN® - Localização específica de bolsas para colocação dos cristais durante a sua restauração energética.
(Consulte características no catálogo dos colchões)

EVEN® mattress - Specific location of pockets for placing the crystals during their energetic restoration.
(Consult characteristics in the mattress catalog)

Matelas EVEN® - Emplacement spécifique des poches pour placer les cristaux lors de leur restauration énergétique.
Consultez les caractéristiques dans le catalogue des matelas)

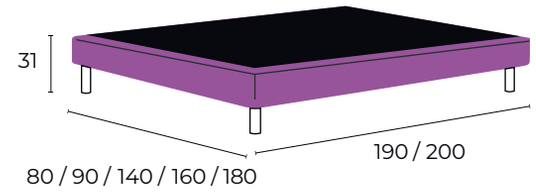

*outras medidas sob consulta
other measures on request
autres mesures sur demande

EVEN®

spiritual dreams







PT
Sommier - Estrutura metálica tubular 30x30 mm
Cantos redondos (versão hotel)
Pés metálicos cor preto (12 cm ou 8 cm - outros pés sob consulta)
Cabeceira - estrutura em madeira de pinho + MDF com sistema de fixação à parede (incluído)
Mesa de cabeceira - estrutura metálica com tampo em melamina (opção madeira maciça)

EN
Bed base - Tubular metal structure 30x30 mm
Round corners (hotel version)
Metallic black feet (12 cm or 8 cm - other feet on request)
Headboard - Pine wood + MDF structure with fastening system to the wall (included)
Night stand - metallic structure with melamine top (solid wood in option)

FR
Sommier - Structure métallique tubulaire 30x30 mm
Coins arrondis (version hotel)
Pieds metalique couleur noir (12 cm ou 8 cm - autres mesures de pieds sur demande)
Tête de lit - structure en bois de pin + MDF avec système de fixation rapide au mural (inclus)
Table de chevet - Structure métallique avec plateau en melamine (bois massif en option)

DAYTONA



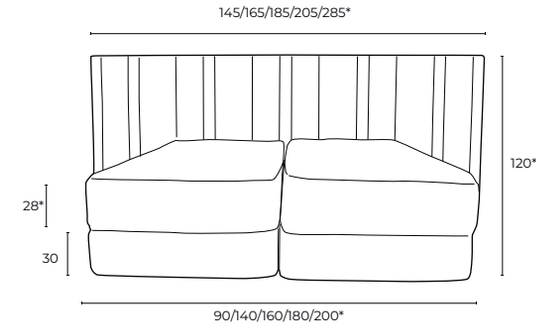

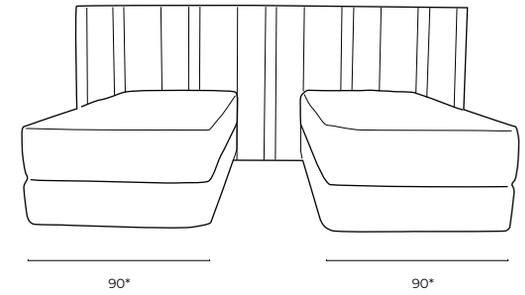

*outras medidas sob consulta
other measures on request
autres mesures sur demande

DAYTONA



DAYTONA



Kids LINE

CAMAS DE CRIANÇA | LITS D'ENFANTS





LISA PINK







PT
Estrutura em madeira de pinho + MDF
Sistema de fixação à parede por encaixe metálico (incluído)
Deslizadores plásticos para protecção ao chão

EN
Pine wood + MDF structure
Metal fastening system to the wall (included)
Plastic sliders to protect the floor

FR
Structure en bois de pin + MDF
Système de fixation murale par ferrures/raccords/goujons métalliques (inclus)
Glissières en plastique pour la protection du sol

LISA

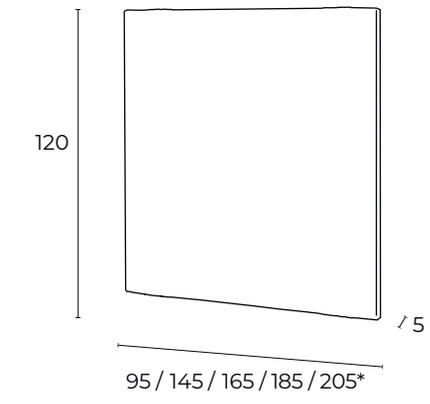

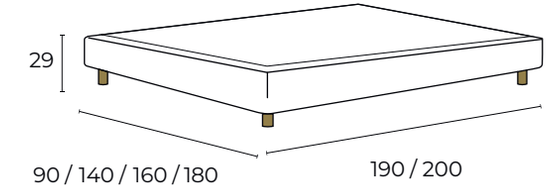

CUBE

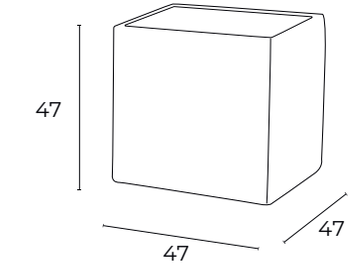

*outras medidas sob consulta
other measures on request
autres mesures sur demande



LISA PINK

PINO 14

LISA BLUE



LISA

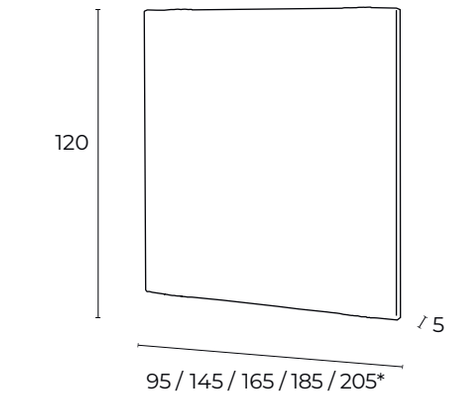

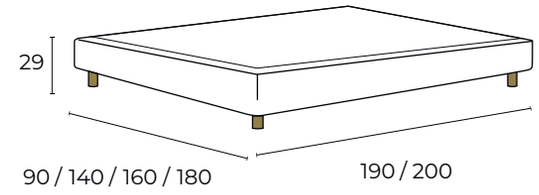





CUBE

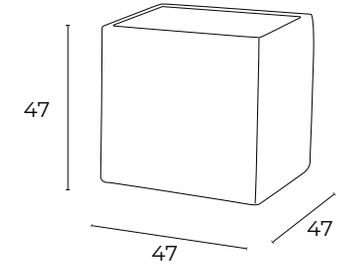

PT
Estrutura em madeira de pinho + MDF
Sistema de fixação à parede por encaixe metálico (incluído)
Deslizadores plásticos para protecção ao chão

EN
Pine wood + MDF structure
Metal fastening system to the wall (included)
Plastic sliders to protect the floor

FR
Structure en bois de pin + MDF
Système de fixation murale par ferrures/raccords/goujons métalliques (inclus)
Glissières en plastique pour la protection du sol

*outras medidas sob consulta
other measures on request
autres mesures sur demande


LISA BLUE
CUBE
PINO 14
KID
ROOM

MESAS DE CABECEIRA

bedside tables . tables de chevet

CUBE



tampo em melamina branco (outras cores em opção ou vidro)
white melamine top (other colors optional or glass)
plateau en mélamine blanche (autres couleurs en option ou verre)

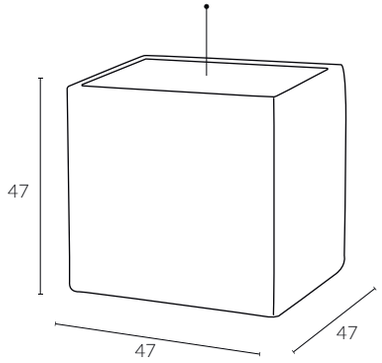

*disponível em todos os revestimentos
**available in all fabric collections*
**disponible en tout les tissus*

SLIM



tampo em melamina branco (outras cores em opção ou vidro)
white melamine top (other colors optional or glass)
plateau en mélamine blanche (autres couleurs en option ou verre)

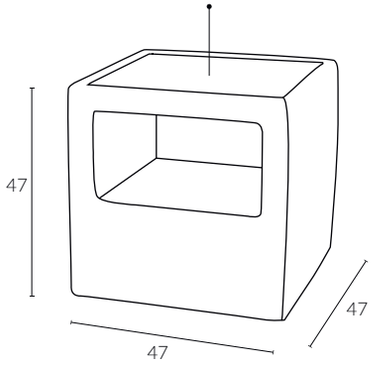

*disponível em todos os revestimentos
**available in all fabric collections*
**disponible en tout les tissus*

MOOVE



tampo em melamina (opção madeira maciça)
melamine top (solid wood option)
plateau en mélamine (option bois massif)

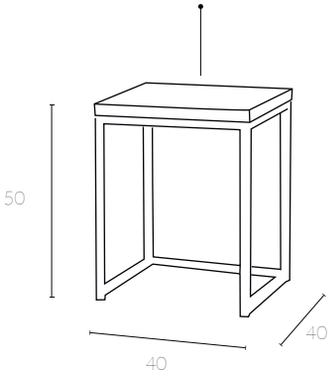

*outras cores sob consulta
**other colours on request*
**autres couleurs sur demande*

COLECÇÃO CABECEIRAS

HEADBOARD | TÊTE DE LIT





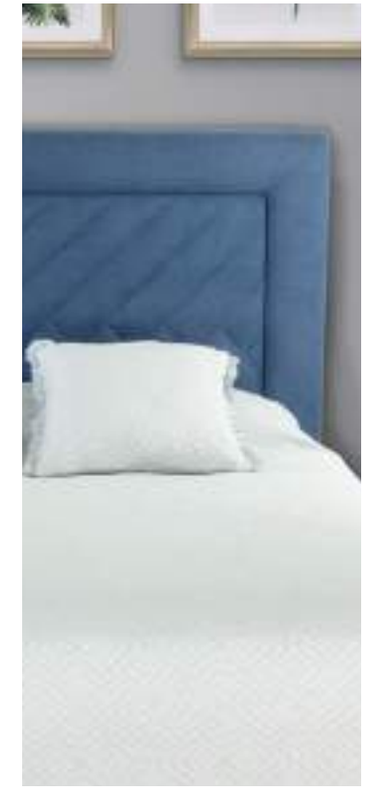

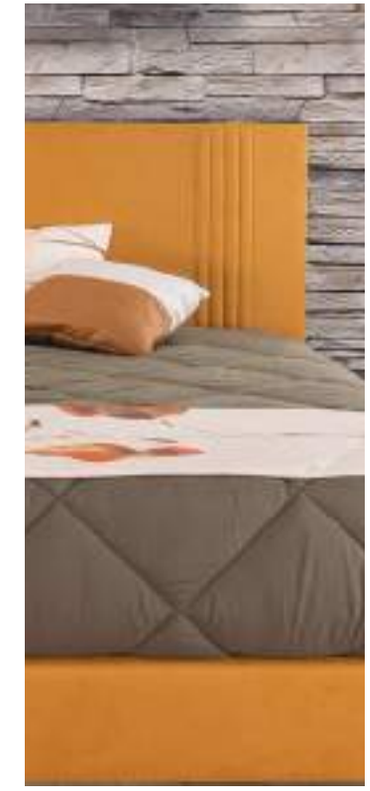

BRICK



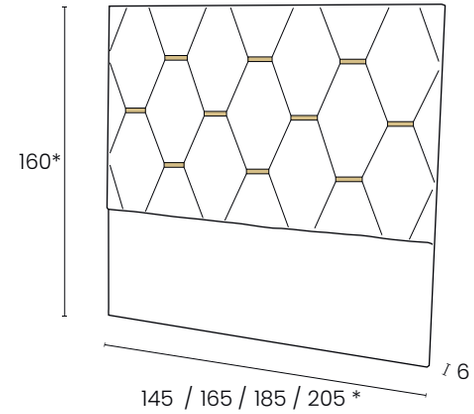



PT
Estrutura em aglomerado com detalhes em HPL dourado
Sistema de fixação à parede por encaixe metálico (incluído)
Deslizadores plásticos para protecção ao chão

EN
Chipboard structure with golden HPL detaills
Metal fastening system to the wall (included)
Plastic sliders to protect the floor

FR
Structure en panneaux de particules avec détails en HPL doré
Système de fixation au mur par des ferrures/raccords/goujons métalliques (inclus)
Glissières en plastique pour la protection du sol

*outras medidas sob consulta
other measures on request
autres mesures sur demande



BRICK



Video





Bluetooth 4.0

DISTANCE CONTROL



FORTE

JENGA

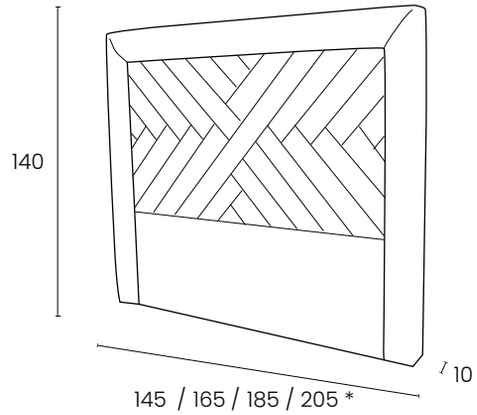

FORTE

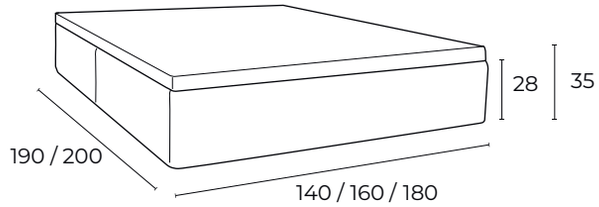

PT
Estrutura em madeira de pinho + MDF
Sistema de fixação à parede por encaixe metálico (incluído)
Deslizadores plásticos para protecção ao chão

EN
Pine wood + MDF structure
Metal fastening system to the wall (included)
Plastic sliders to protect the floor

FR
Structure en bois de pin + MDF
Système de fixation au mur par des ferrures/raccords/goujons métalliques (inclus)
Glissières en plastique pour la protection du sol

*outras medidas sob consulta
other measures on request
autres mesures sur demande

JENGA







SOPHIE

PT
Estrutura em aglomerado
Sistema de fixação à parede por encaixe metálico (incluído)
Deslizadores plásticos para protecção ao chão
Estofo em capitoné com botão forrado

EN
Chipboard structure
Metal fastening system to the wall (included)
Plastic sliders to protect the floor
Tufted upholstery with quilted button

FR
Structure: panneau de particules
Système de fixation au mur par des ferrures/raccords/goujons métalliques (inclus)
Glissières en plastique pour la protection du sol
Rembourrage en capitoné avec bouton doublé

SOPHIE

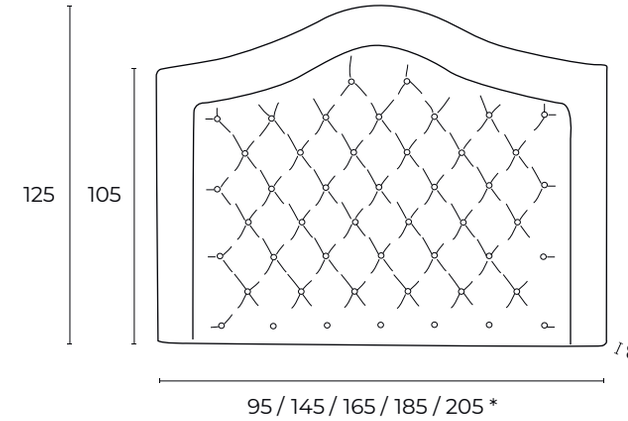

CUBE

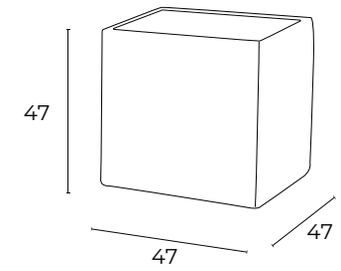

*outras medidas sob consulta
other measures on request
autres mesures sur demande


SOPHIE
SOPHIE
CUBE

MOLDURA



MOLDURA

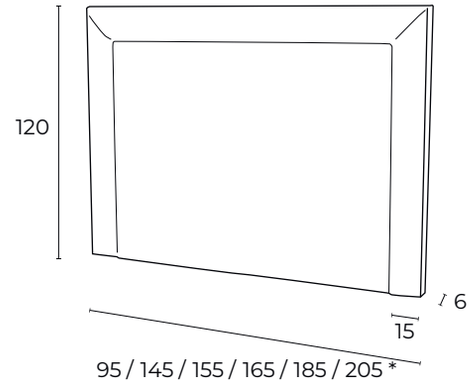



PT
Estrutura em aglomerado
Sistema de fixação à parede por encaixe metálico (incluído)
Deslizadores plásticos para protecção ao chão

EN
Chipboard structure
Metal fastening system to the wall (included)
Plastic sliders to protect the floor

FR
Structure: panneau de particules
Système de fixation au mur par des ferrures/raccords/goujons métalliques (inclus)
Glissières en plastique pour la protection du sol

*outras medidas sob consulta
other measures on request
autres mesures sur demande

MOLDURA



GOMOS H





PT
Estrutura em madeira de pinho + MDF
Sistema de fixação à parede por encaixe metálico (incluído)
Deslizadores plásticos para protecção ao chão

EN
Pine wood + MDF structure
Metal fastening system to the wall (included)
Plastic sliders to protect the floor

FR
Structure en bois de pin + MDF
Système de fixation au mur par des ferrures/raccords/goujons métalliques (inclus)
Glissières en plastique pour la protection du sol

GOMOS H

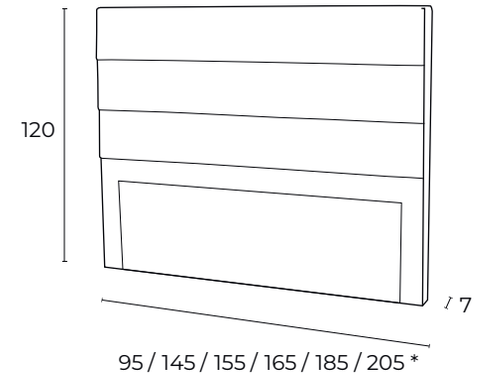

CUBE

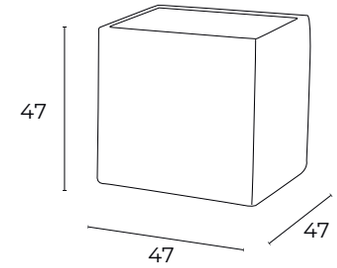

*outras medidas sob consulta
other measures on request
autres mesures sur demande

GOMOS H



EMILIA



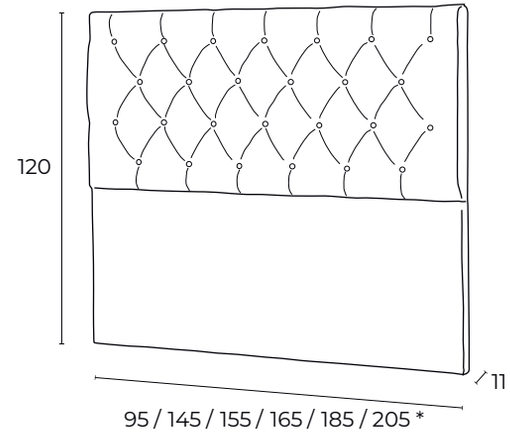



PT
Estrutura em madeira de pinho + MDF
Sistema de fixação à parede por encaixe metálico (incluído)
Deslizadores plásticos para protecção ao chão
Estofo em capitoné com botão forrado

EN
Pine wood + MDF structure
Metal fastening system to the wall (included)
Plastic sliders to protect the floor
Tufted upholstery with quilted button

FR
Structure en bois de pin + MDF
Système de fixation au mur par ferrures/raccords/goujons métalliques (inclus)
Glissières en plastique pour la protection du sol
Rembourrage en capitoné avec bouton doublé

*outras medidas sob consulta
other measures on request
autres mesures sur demande

EMILIA

EMILIA



VIVA



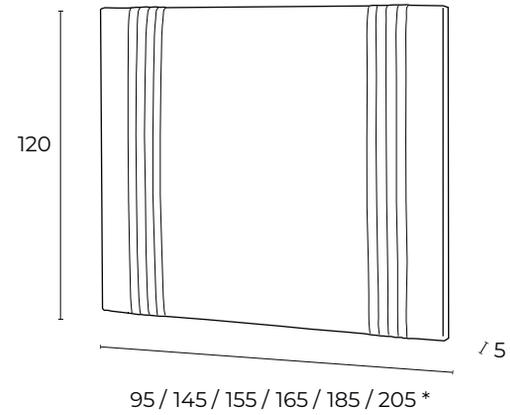



PT Estrutura em madeira de pinho + MDF
Sistema de fixação à parede por encaixe metálico (incluído)
Deslizadores plásticos para protecção ao chão

EN Pine wood + MDF structure
Metal fastening system to the wall (included)
Plastic sliders to protect the floor

FR Structure en bois de pin + MDF
Système de fixation murale par ferrures/raccords/goujons métalliques (inclus)
Glissières en plastique pour la protection du sol

*outras medidas sob consulta
other measures on request
autres mesures sur demande

VIVA







PT Estrutura em madeira de pinho + MDF
Sistema de fixação à parede por encaixe metálico (incluído)
Deslizadores plásticos para protecção ao chão

EN Pine wood + MDF structure
Metal fastening system to the wall (included)
Plastic sliders to protect the floor

FR Structure en bois de pin + MDF
Système de fixation murale par ferrures/raccords/goujons métalliques (inclus)
Glissières en plastique pour la protection du sol

SQUARE

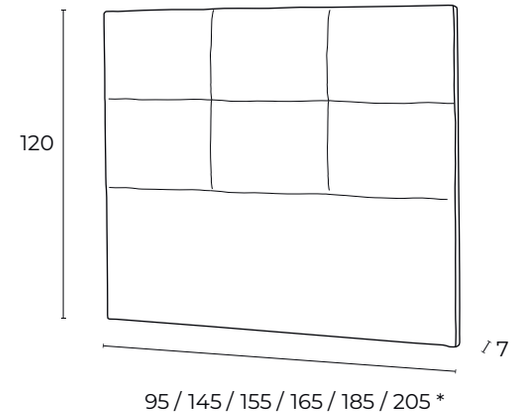

CUBE

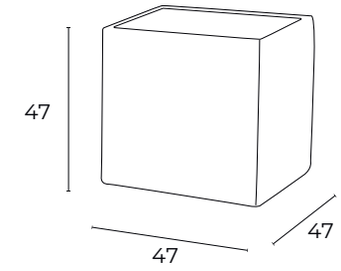

*outras medidas sob consulta
other measures on request
autres mesures sur demande

SQUARE







SKY

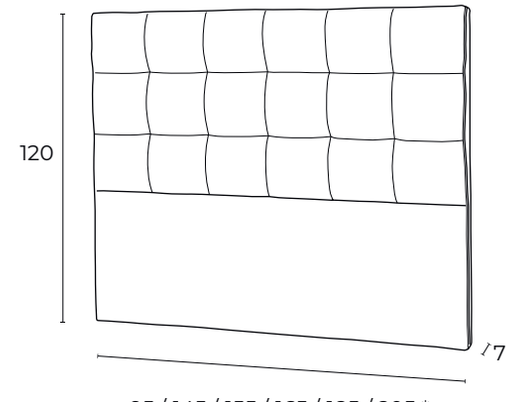

BELT

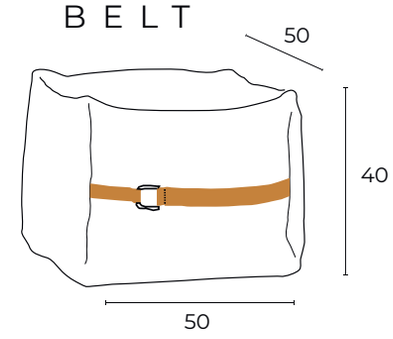

PT
Estrutura em madeira de pinho + MDF
Sistema de fixação à parede por encaixe metálico (incluído)
Deslizadores plásticos para protecção ao chão

EN
Pine wood + MDF structure
Metal fastening system to the wall (included)
Plastic sliders to protect the floor

FR
Structure en bois de pin + MDF
Système de fixation murale par ferrures/raccords/goujons métalliques (inclus)
Glissières en plastique pour la protection du sol

*outras medidas sob consulta
other measures on request
autres mesures sur demande

SKY



LISA

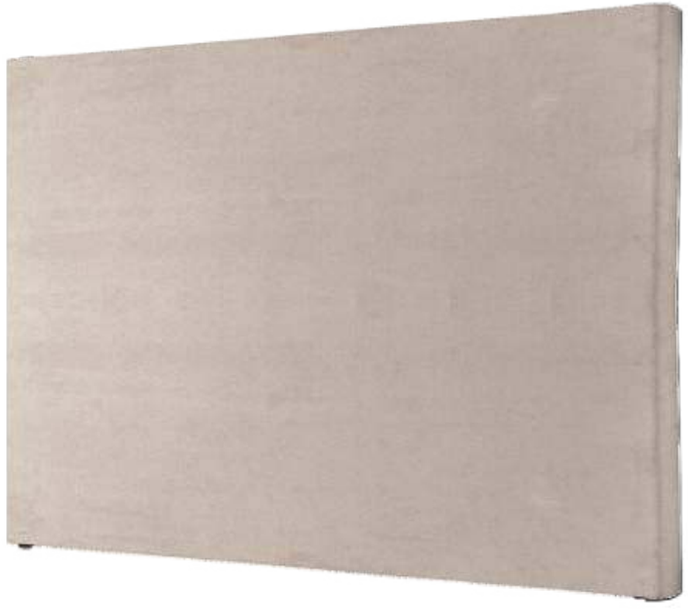

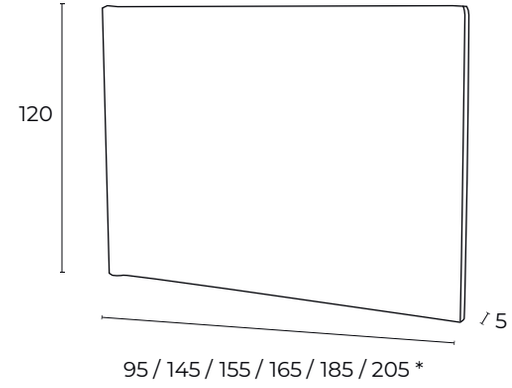



PT
Estrutura em madeira de pinho + MDF
Sistema de fixação à parede por encaixe metálico (incluído)
Deslizadores plásticos para protecção ao chão

EN
Pine wood + MDF structure
Metal fastening system to the wall (included)
Plastic sliders to protect the floor

FR
Structure en bois de pin + MDF
Système de fixation murale par ferrures/raccords/goujons métalliques (inclus)
Glissières en plastique pour la protection du sol

*outras medidas sob consulta
other measures on request
autres mesures sur demande

LISA


LISA
PINO 20

CINTIA



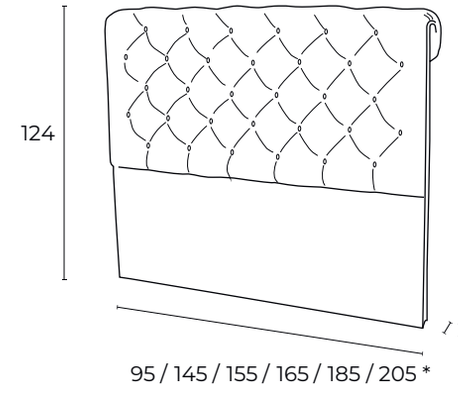



PT Estrutura em madeira de pinho + MDF
Não permite sistema de fixação à parede, aconselhamos a fixação ao sommier (não incluído)
Deslizadores plásticos para protecção ao chão
Estofo em capitoné com botão forrado

EN Pine wood + MDF structure
It does not allow a wall fixing system, we recommend fixing it to the bed base (not included)
Plastic sliders to protect the floor
Tufted upholstery with quilted button

FR Structure en bois de pin + MDF
Il ne permet pas un système de fixation au mur, nous conseillons de le fixer au sommier (non inclus)
Glissières en plastique pour la protection du sol
Rembourrage en capitoné avec boutons doublés

*outras medidas sob consulta
other measures on request
autres mesures sur demande

CINTIA

ISIS



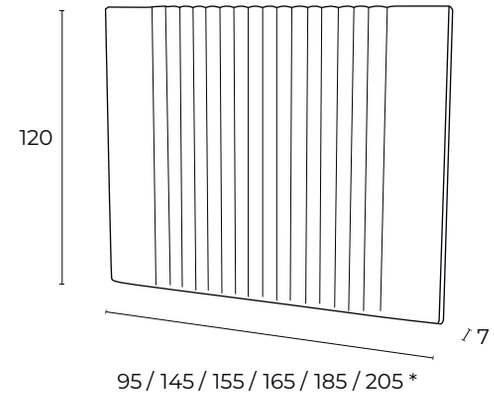



PT Estrutura em madeira de pinho + MDF
Sistema de fixação à parede por encaixe metálico (incluído)
Deslizadores plásticos para protecção ao chão

EN Pine wood + MDF structure
Metal fastening system to the wall (included)
Plastic sliders to protect the floor

FR Structure en bois de pin + MDF
Système de fixation murale par ferrures/raccords/goujons métalliques (inclus)
Glissières en plastique pour la protection du sol

*outras medidas sob consulta
other measures on request
autres mesures sur demande







PT Estrutura em madeira de pinho + MDF
Sistema de fixação à parede por encaixe metálico (incluído)
Deslizadores plásticos para protecção ao chão

EN Pine wood + MDF structure
Metal fastening system to the wall (included)
Plastic sliders to protect the floor

FR Structure en bois de pin + MDF
Système de fixation murale par ferrures/raccords/goujons métalliques (inclus)
Glissières en plastique pour la protection du sol

AURORA

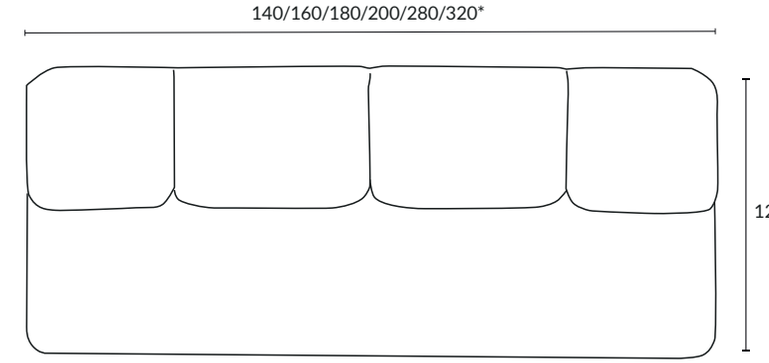

Almofadas amovíveis para limpeza
Removable cushions for cleaning
Coussins amovibles pour le nettoyage



*outras medidas sob consulta
other measures on request
autres mesures sur demande



GIORGIA

PT Estrutura em madeira de pinho + MDF
Sistema de fixação à parede por encaixe metálico (incluído)
Deslizadores plásticos para protecção ao chão

EN Pine wood + MDF structure
Metal fastening system to the wall (included)
Plastic sliders to protect the floor

FR Structure en bois de pin + MDF
Système de fixation murale par ferrures/raccords/goujons métalliques (inclus)
Glissières en plastique pour la protection du sol

GIORGIA

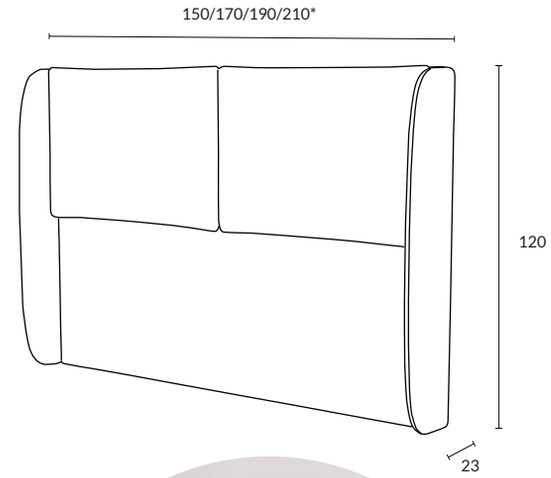

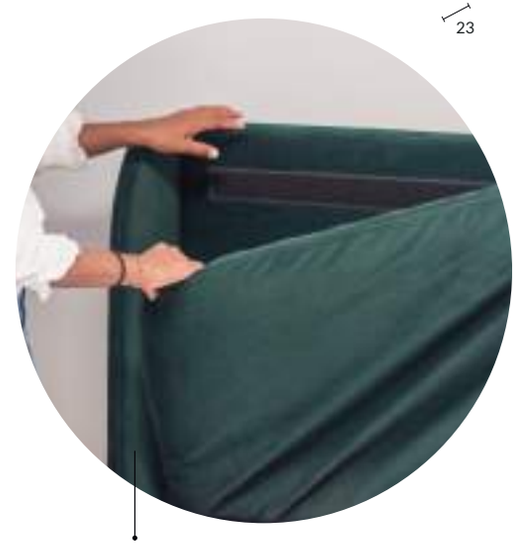

Almofadas amovíveis para limpeza
Removable cushions for cleaning
Coussins amovibles pour le nettoyage

*outras medidas sob consulta
other measures on request
autres mesures sur demande



BOTERO

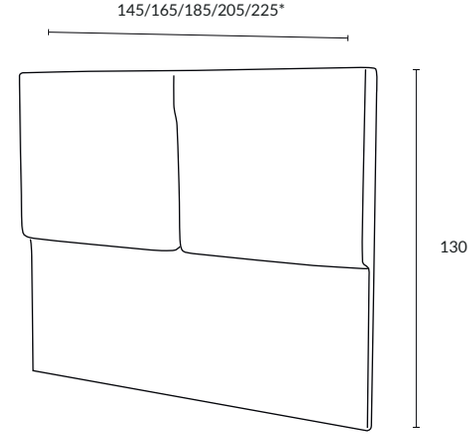



PT Estrutura em madeira de pinho + MDF
Sistema de fixação à parede por encaixe metálico (incluído)
Deslizadores plásticos para protecção ao chão

EN Pine wood + MDF structure
Metal fastening system to the wall (included)
Plastic sliders to protect the floor

FR Structure en bois de pin + MDF
Système de fixation murale par ferrures/raccords/goujons métalliques (inclus)
Glissières en plastique pour la protection du sol

*outras medidas sob consulta
other measures on request
autres mesures sur demande

ALICE

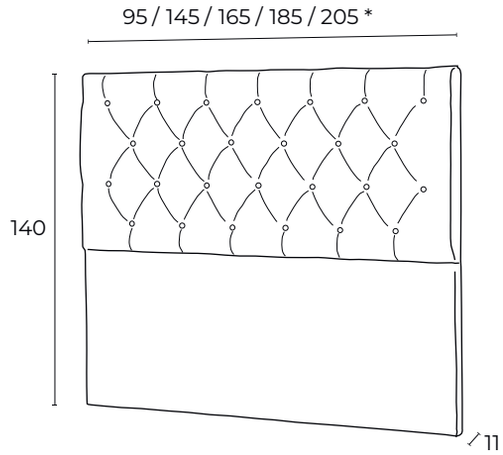

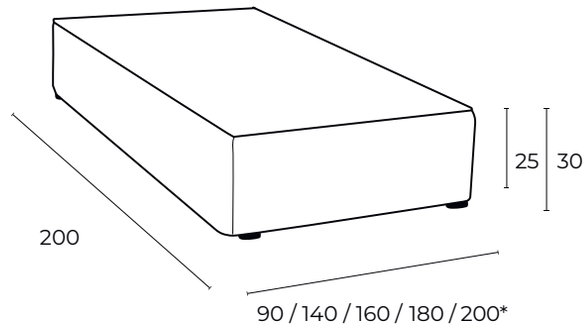



PT Estrutura em madeira de pinho (cabeceira e sommier)
Cabeceira com sistema de fixação à parede por encaixe metálico (incluído)
Cabeceira com deslizadores plásticos para protecção ao chão

EN Pine wood structure (headboard and sommier)
Headboard with metal wall fixing system (included)
Headboard with plastic sliders for floor protection

FR Structure en bois de pin (tête de lit et sommier)
Tête de lit avec système de fixation murale en métal (inclus)
Tête de lit avec glissières en plastique pour la protection du sol

*outras medidas sob consulta
other measures on request
autres mesures sur demande

GRETA

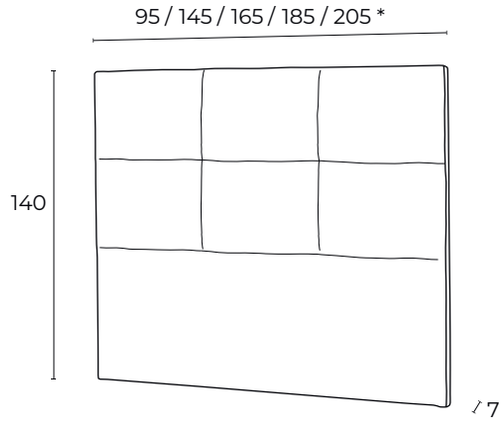

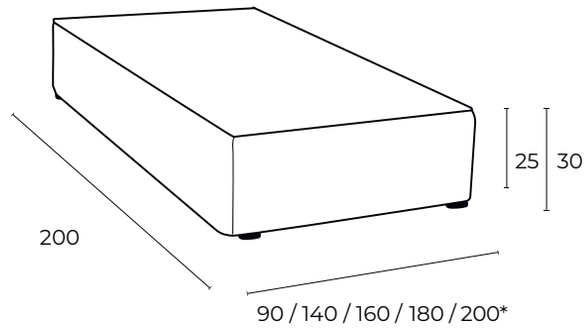



PT Estrutura em madeira de pinho (cabeceira e sommier)
Cabeceira com sistema de fixação à parede por encaixe metálico (incluído)
Cabeceira com deslizadores plásticos para protecção ao chão

EN Pine wood structure (headboard and sommier)
Headboard with metal wall fixing system (included)
Headboard with plastic sliders for floor protection

FR Structure en bois de pin (tête de lit et sommier)
Tête de lit avec système de fixation murale en métal (inclus)
Tête de lit avec glissières en plastique pour la protection du sol

*outras medidas sob consulta
other measures on request
autres mesures sur demande

GRETA

GOMOS V



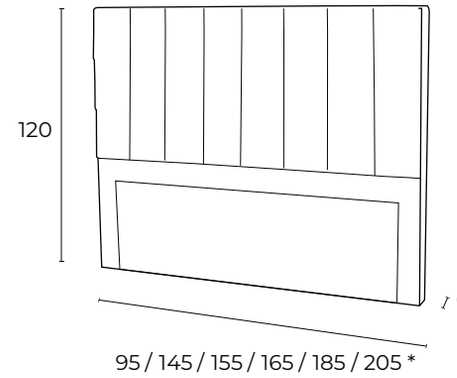



PT
Estrutura em madeira de pinho + MDF
Sistema de fixação à parede por encaixe metálico (incluído)
Deslizadores plásticos para protecção ao chão

EN
Pine wood + MDF structure
Metal fastening system to the wall (included)
Plastic sliders to protect the floor

FR
Structure en bois de pin + MDF
Système de fixation au mur par des ferrures/raccords/goujons métalliques (inclus)
Glissières en plastique pour la protection du sol

*outras medidas sob consulta
other measures on request
autres mesures sur demande

COLECÇÃO SOMMIER

BEDBASE



FORTE

Video



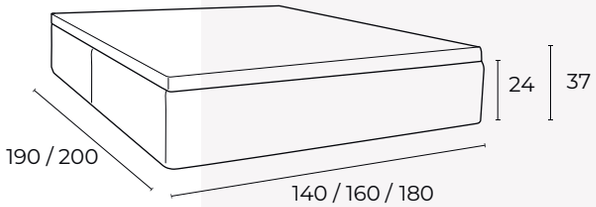

PT

Estrutura de madeira
Tampa elevatória com réguas de madeira
Pés com altura standard 4cm
NOTA: fornecido sempre em duas partes

EN

wood structure
Lift cover with wooden bed slats
4cm standard feet heigth
NOTE: always supplied in two parts

FR

Structure en bois
Lit coffre avec sommier relevable et cadre en bois
Pieds de hauteur standard 4cm
REMARQUE: toujours fourni en deux parties



Bluetooth 4.0





DISTANCE CONTROL





Video

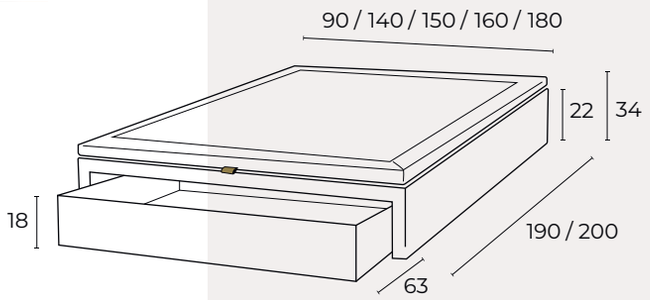

PT

Estrutura de metal
Tampa elevatória com réguas de madeira (fundo em melamina e tampo em TNT preto)
Gaveta frontal com rodas ao chão

EN

Metal structure
Lift cover with wooden bed slats melamine bed bottom and 3D black fabric top)
Front drawer with wheels on the floor

FR

Structure métallique
Couvercle relevable avec lattes de bois (fond en mélamine et dessus en non tissu couleur noir)
Tiroir frontal avec roulettes au sol



STORAGE

Video



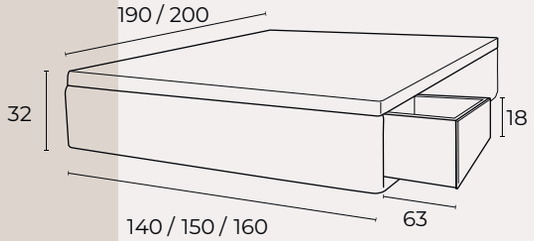

PT

Estrutura de metal, dividida em dois módulos
Versão standard com duas gavetas (em opção 4 gavetas)
Gavetas laterais com rodas ao chão



EN

Metal structure, divided into two modules
Two drawers standard version (4 drawers optional)
Side drawers with wheels on the floor

FR

Structure métallique, divisée en deux modules
Version standard avec deux tiroirs (4 tiroirs en option)
Tiroirs latéraux avec roulettes au sol





PT

Estrutura de metal
Tampa elevatória com réguas de madeira (fundo em melamina e tampo em tecido 3D preto)
Pés com altura standard 4 cm

EN

Metal structure
Lift cover with wooden bed slats (melamine bed bottom and 3D black fabric top)
4cm standard feet heigth

FR

Structure métallique
Couvercle de levage avec lattes de bois (fond em mélamine et dessus en tissu 3D couleur noir)
Pieds de hauteur standard 4cm



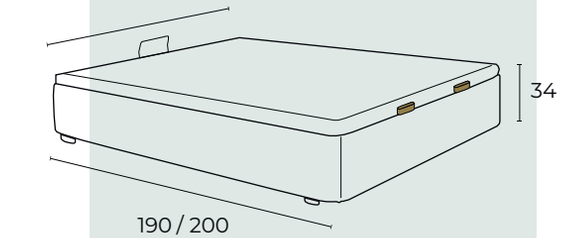

* Em opção dividido - Divided in option - Option divisé

PINO 14







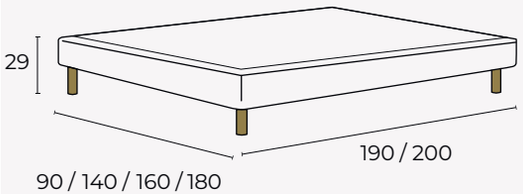

PT

Estrutura em madeira de pinho com réguas de madeira no tampo (para uma óptima ventilação do colchão)
Pés standard de 15cm em madeira de faia cor natural (outros pés, sob consulta)

EN

Pine wood bed slats structure (for an optimal matress ventilation)
Standard 15cm feet heigth, in natural beech wood (other options, on request)

FR

Structure en bois de pin avec lattes de bois sur le dessus(pour une ventilation optimale du matelas)
Pieds standards de 15cm en bois de hêtre couleur naturelle (autres mesure de pieds sur demande)







PT

Estrutura em madeira de pinho com réguas de madeira no tampo (para uma óptima ventilação do colchão)
Pés standard de 11cm em madeira de faia cor natural (outros pés sob consulta)

EN

Pine wood bed slats structure (for an optimal matress ventilation)
Standard 11cm feet heigth, in natural beech wood (other options, on request)

FR

Structure en bois de pin avec lattes de bois sur le dessus(pour une ventilation optimale du matelas)
Pieds standards de 11cm en bois de hêtre couleur naturelle (autres mesure de pieds sur demande)

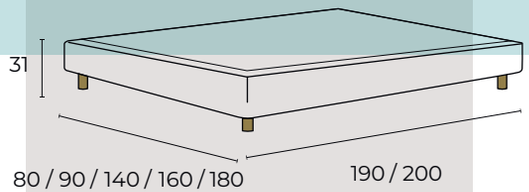

PINO 20

META





PT

Estrutura metálica tubular 30x30 mm com tampo em MDF
Pés standard de 12cm em plástico cromado (outros pés sob consulta)
Opção com cantos redondos (hotel)

EN

Tubular metal structure 30x30 mm with MDF top
Standard 12cm chrome plastic feet (other feet on request)
Option with round corner (hotel)

FR

Structure métallique tubulaire 30x30 mm avec plateau/couvercle en MDF
Pieds standards 12cm en plastique chromé (autres mesures de pieds sur demande)
Option coins arrondis (hotel)



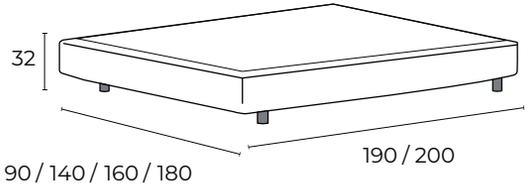

CADEIRÕES

ARMCHAIRS . FAUTEUILS















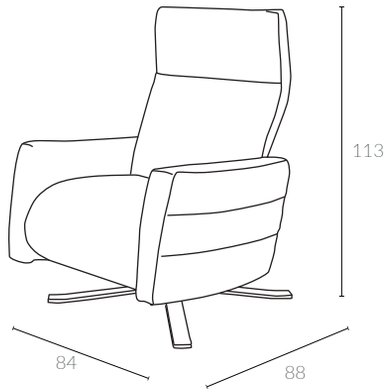



relax



PT Comando eléctrico de botões com entrada USB, integrado na lateral do braço
Costas e pés reguláveis - base rotativa (opção de incorporação de bateria)

EN *Electric push-button control with USB input, integrated into the side of the armseat*
Adjustable back and feet - rotating base (incorporated battery in option)

FR *Commande électrique à bouton-poussoir avec entrée USB, intégrée sur le côté du bras*
Dossier et pieds réglables - base rotative (possibilité d'intégrer une batterie)

NICOLE

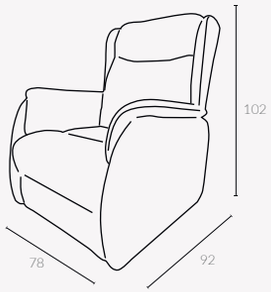







PT Cadeirão eléctrico com costas e pés reguláveis (comando com cabo, opção manual)
Função de elevação senior

EN *Electric armchair with adjustable back and feet (cable control, manual mode in option)*
Senior elevation function

FR *Fauteuil électrique avec dossier et pieds réglables (télécommande avec cable, mode manuel optionnel)*



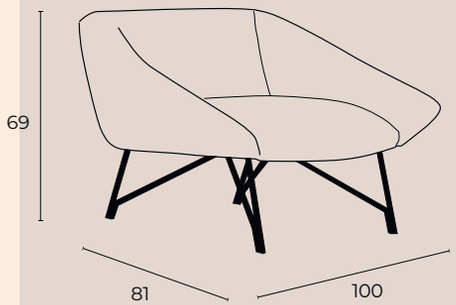

PT

Estrutura - Madeira de pinho, aglomerado e/ou MDF
Enchimentos - assento em espuma de alta densidade com 28kg/m3 e costas em espuma com 18 kg/m3
Pés - metálicos cor preto (outras cores sob consulta)

EN

Structure - Pine wood, chipboard and/or MDF
Padding - seat with 28kg/m3 high density foam and 18kg/m3 foam on back
Feet - black metallic color (other colors on request)

FR

Structure - Bois de pin, aggloméré et/ou MDF
Rembourrage - siège en mousse haute densité de 28 kg/m3 et dossier en mousse de 18 kg/m3
Pieds - couleur noir métallique (autres couleurs sur demande)



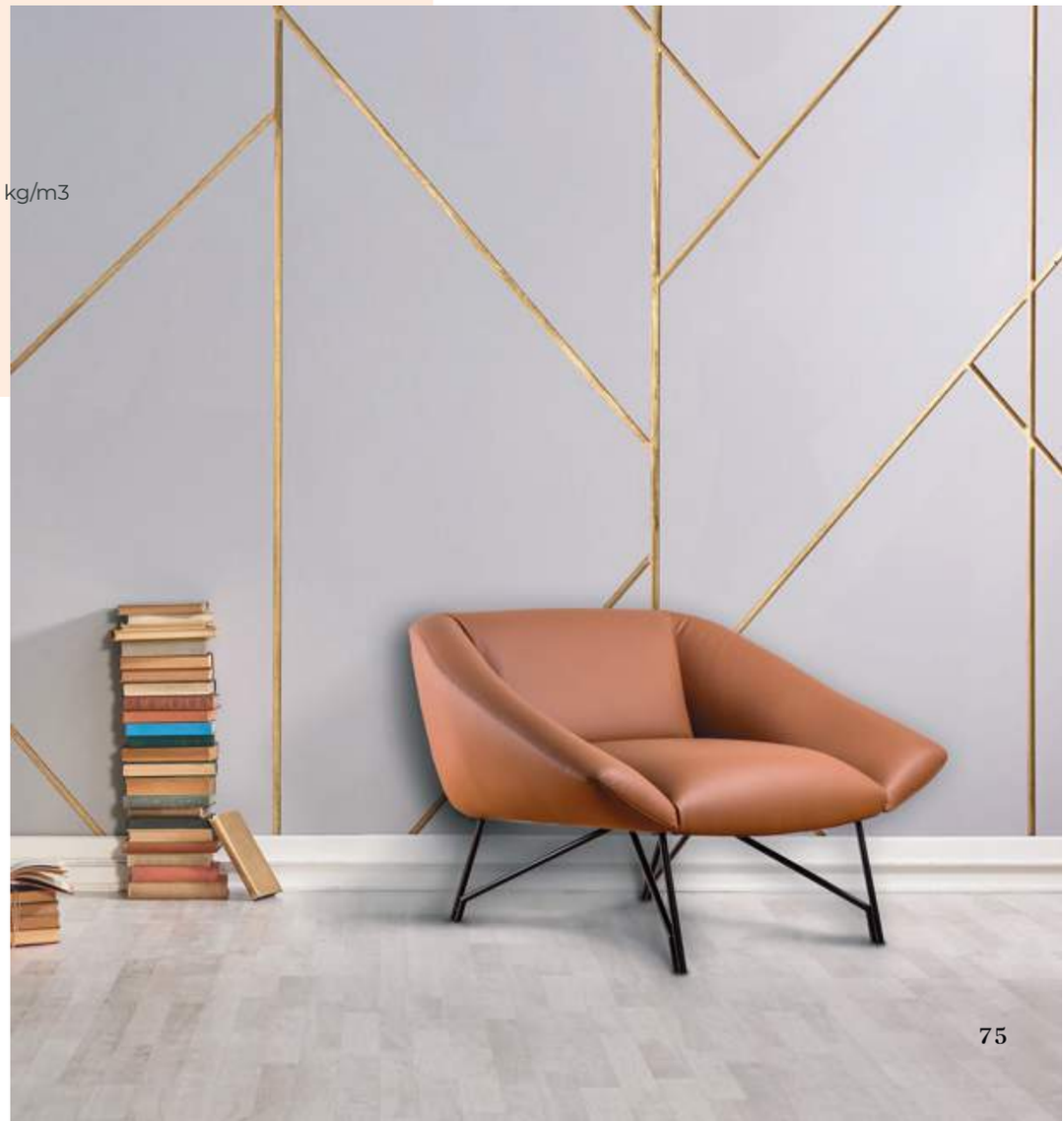

MOSCA

PT

Estrutura - Metálica
Enchimentos - assento e costa em espuma de alta densidade
Pés - metálico cor preto

EN

Structure - Metallic
Filling - seat and back in high density foam
Feet - black metal

FR

Structure - Métallique
Rembourrage - assise et dossier en mousse haute densité
Pieds - métal noir



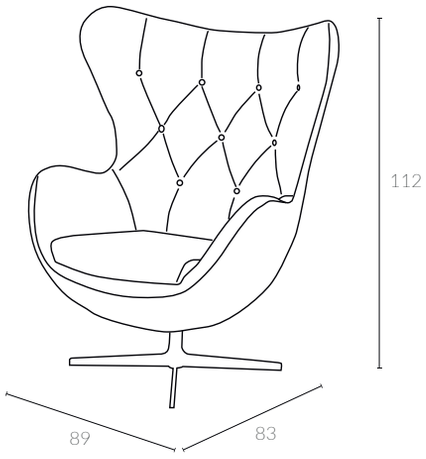









PT

Estrutura - Madeira de pinho, aglomerado e/ou MDF com precintas elásticas na zona do assento
Enchimentos - assento e costa em espuma de alta densidade com 28kg/m3
Rodapé - madeira revestida com HPL cor dourado standard (outras cores sob consulta)

EN

Structure - Pine wood, chipboard and/or MDF with elastic straps in the seat area
Padding - seat and back in high density foam with 28kg/m3
Baseboard - HPL wood coated in standard golden color (other colors on request)

FR

Structure - Bois de pin, aggloméré et/ou MDF avec sangles élastiques dans la zone du siège
Rembourrage - siège et dossier en mousse haute densité de 28kg/m3
Plinthe - bois recouvert de HPL couleur doré standard (autres couleurs sur demande)





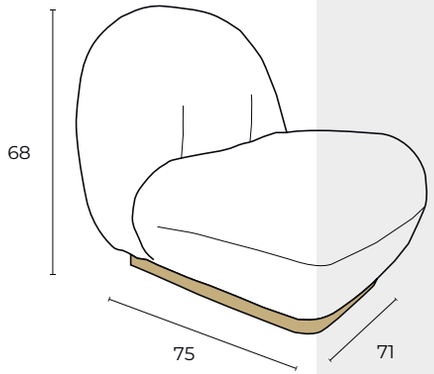

HARRIS



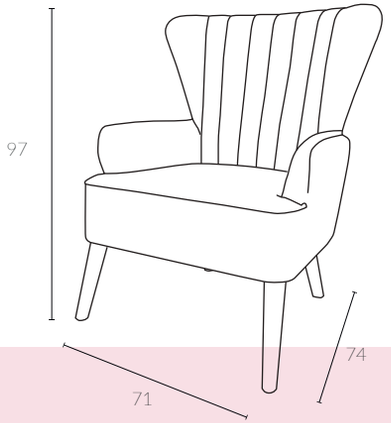







PT

Estrutura - Madeira de pinho, aglomerado e/ou MDF

Enchimentos – assento em espuma de alta densidade com 30kg/m3 e costas em espuma com 18 kg/m3

Pés - madeira cor nogueira (outras cores sob consulta)

EN

Structure - Pine wood, chipboard and/or MDF

Filling - high-density foam seat with 30 kg/m3 and foam back with 18 kg/m3

Feet - walnut wood (other colors on request)

FR

Structure - Bois de pin, panneaux de particules et/ou MDF

Rembourrage - Assise en mousse haute densité 30kg/m3 et dossier en mousse 18kg/m3

Pieds - bois de noyer (autres couleurs sur demande)

TAYLOR 1S



PT

Estrutura - barra de metal 4mm de espessura
Enchimentos - assento e costas em fibra de poliéster
Acabamento - lacado em cor preto standard (outras cores sob consulta)
Opção: envio desmontado em caixa de cartão

EN

Structure - 4mm thick metal bar
Padding - seat and back in polyester fiber
Finish - lacquered in standard black
Option: shipment disassembled in a cardboard box

FR

Structure - barre métallique de 4 mm d'épaisseur
Rembourrage - siège et dossier en fibre de polyester
Finition - laqué en noir standard (autres couleurs sur demande)
Option: envoi démonté dans une boîte en carton

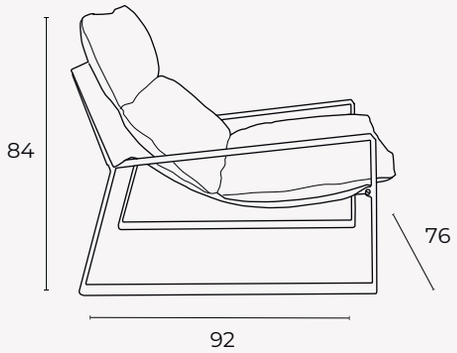









TAYLOR 2S

PT

Estrutura - barra de metal 4mm de espessura
Enchimentos - assento e costas em fibra de poliéster
Acabamento - lacado em cor preto standard (outras cores sob consulta)
Opção: envio desmontado em caixa de cartão

EN

Structure - 4mm thick metal bar
Padding - seat and back in polyester fiber
Finish - lacquered in standard black
Option: shipment disassembled in a cardboard box

FR

Structure - barre métallique de 4 mm d'épaisseur
Rembourrage - siège et dossier en fibre de polyester
Finition - laqué en noir standard (autres couleurs sur demande)
Option: envoi démonté dans une boîte en carton



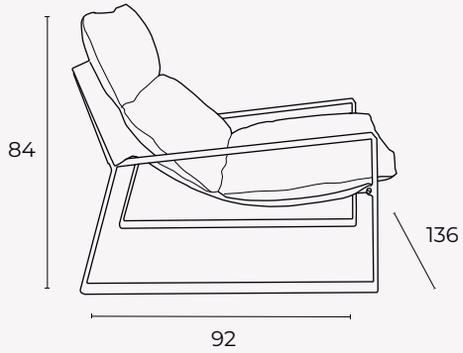





2024

MADE IN PORTUGAL