2023 COLECÇÃO Outdoor

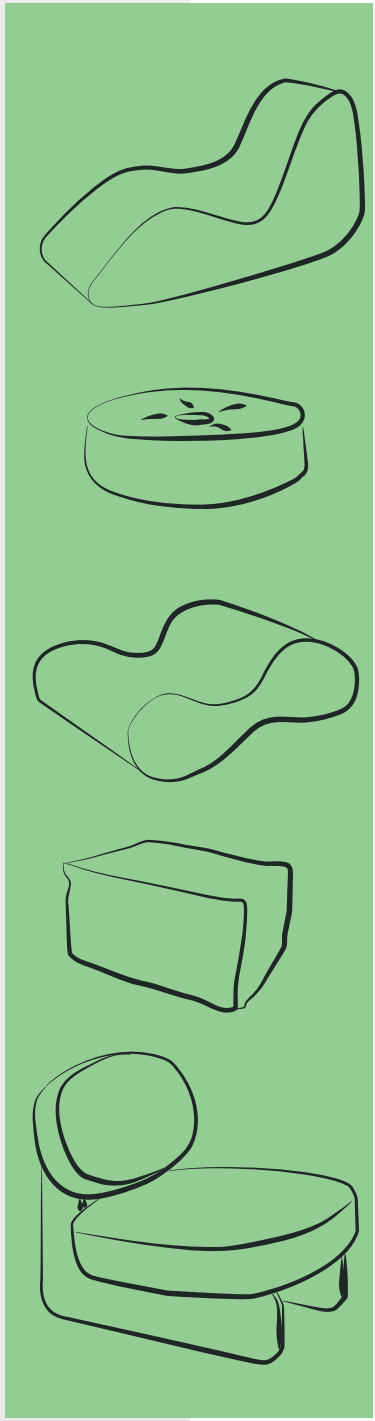

2Unique

FURNITURE & CONTRACT SOLUTIONS

Colecção
Outdoor

- 01 RING
- 02 BEAN
- 03 INFINITY
- 04 PIETRA
- 05 ALVIELA



Introdução
Introduction

Desenhada e fabricada por nós, a nossa colecção *outdoor* é o melhor complemento para o mobiliário de exterior.
A pensar nas tardes de verão à beira da piscina, no jardim e no terraço ou só para repousar ao fim de um longo dia.
Desfrute do conforto exterior com a melhor qualidade e estilo.

Designed and manufactured by us, our OUTDOOR collection is the best complement to outdoor furniture.
Thinking of summer afternoons by the pool, in the garden and on the terrace or just to rest after a long day.
Enjoy outdoor comfort with the best quality and style.

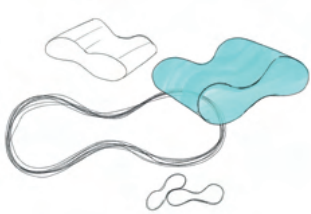
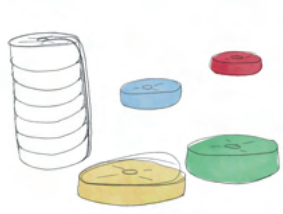


Colecção
Outdoor

Ring



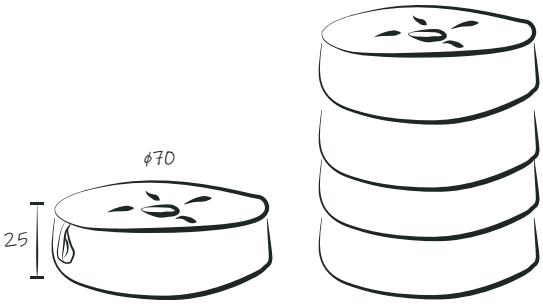

Colecção
Outdoor

Ring

O Ring é um Puff com cores garridas e divertidas, a pensar nas tardes de verão à beira da piscina, no jardim ou só para repousar ao fim de um longo dia.

Ring is a Puff in bright, fun colors, for summer afternoons by the pool, in the garden, or just to relax after a long day.



Colecção
Outdoor



Puff Ring

Colecção
Outdoor

Bean

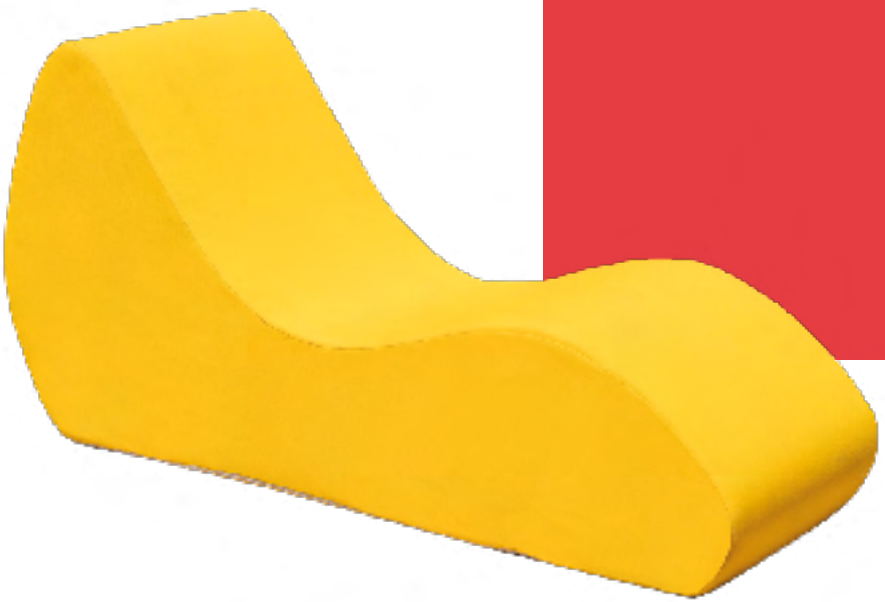

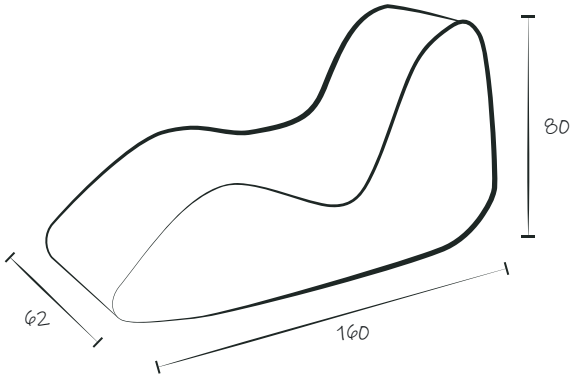

Colecção
Outdoor

Bean

Sente-se, encoste-se e relaxe no jardim, à beira da piscina ou no terraço. O Bean é um puff ideal para os seus momentos mais descontraídos.

Sit back, lean back and relax in the garden, by the pool or on the terrace. Bean is an ideal puff for your most relaxed moments.



Colecção
Outdoor



Puff Bean

Colecção
Outdoor

Infinity



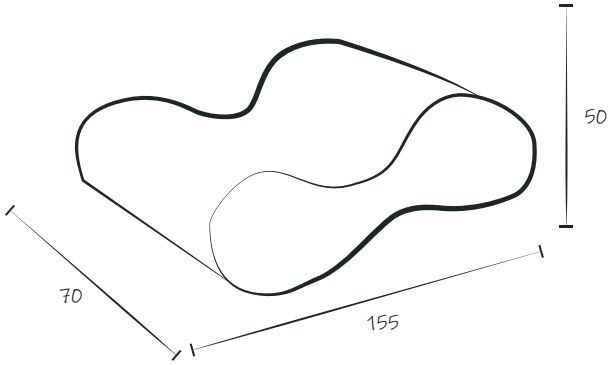

Colecção
Outdoor

Infinity

Com as suas cores, design e conforto, o puff Infinity ajuda a criar um ambiente descontraído e informal.

With its colors, design, and comfort, the Infinity puff helps create a relaxed and informal atmosphere.



Colecção
Outdoor



Puff Infinity

Colecção
Outdoor

Pietra



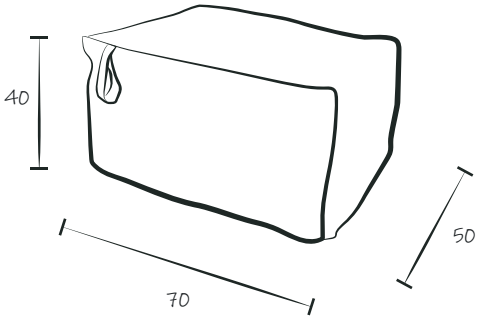

Colecção
Outdoor

Pietra

De assento generoso, bom para relaxar, o Pietra é um puff fácil de adorar, tanto pelo seu estilo como pelo seu conforto.

Generously sized, good for relaxing, the Pietra is an easy puff to love, both for its style and its comfort.





Puff Pietra

Colecção Alviela



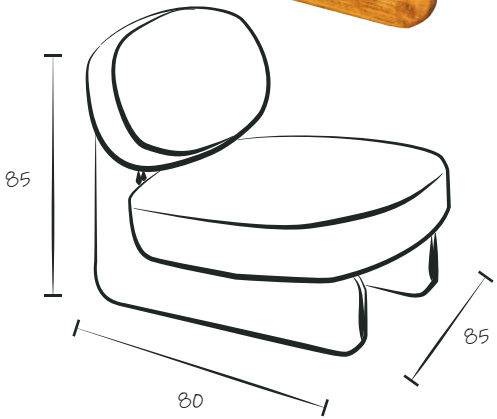

Colecção
Outdoor

Alviela

A coleção Alviela reflecte a calma das águas do rio e a suavidade dos seixos, proporcionando um ambiente de tranquilidade e beleza natural.

The Alviela collection reflects the calm of the river waters and the softness of the pebbles, providing an atmosphere of tranquillity and natural beauty.



Colecção
Outdoor



Cadeirão Alcanena



Vamos lá para fora?!

Vamos para o exterior! Tecido concebido especialmente para o exterior.
Impermeável, resistente à luz e robusto.
Vamos para a rua! Tecido concebido especialmente para o exterior.
Impermeável, resistente à luz e robusto.

Let's go outside?! Fabric designed especially for outdoors.
Waterproof, light-resistant and sturdy.
Allons dehors ! Tissu spécialement conçu pour l'extérieur.
Imperméable, résistant à la lumière et robuste.

Características

- ANTIMANCHA / STAIN RESISTANT
- DURÁVEL / DURABLE
- IMPERMEÁVEL / WATER REPELLENT
- CAPA LAVÁVEL / WASHABLE COVER
- RESISTÊNCIA UV / UV RESISTANT
- IGNÍFUGO / FLAME RETARDANT



Bean

Enchimento interior em bloco de esferovite maciço + espuma;
Capa exterior com fecho que permite ser retirada para lavagem;
Tecido outdoor 100% acrílico, repelente à água e anti-manchas;

Solid styrofoam block inner filling + foam;
Zippered cover that can be removed for washing;
100% acrylic, water-repellent and stain-resistant outdoor fabric lining;









Ring | Infinity | Pietra | Aviela

Enchimento interior em bloco esferovite granulado + espuma;
Capa exterior com fecho que permite ser retirada para lavagem;
Tecido outdoor 100% acrílico, repelente à água e anti-manchas;
Pega para ser facilmente transportável.

Inner filling in granulated styrofoam + foam;
Zippered cover that can be removed for washing;
100% acrylic, water-repellent and stain-resistant outdoor fabric lining;
Handle for easy carrying.

Cores
Colours

Ref.: Liso



CONFETTI
LISO



AMARILLO
LISO



OCEAN
LISO



ROJO
LISO



PERLA
LISO



PINK
LISO



TENERE
LISO

Ref.: Abaco



SEA
ABACO



RIVER
ABACO



BOTANIC
ABACO

Ref.: Alviela



MARBELLA
OCEAN



MALIBU
OCEAN

OEKO-TEX®
CONFIDENCE IN TEXTILES
STANDARD 100



2Unique

FURNITURE & CONTRACT SOLUTIONS

Para qualquer questão ou informação:

www.2uniqueview.com

info@2uniqueview.com